ecoGAS

Modulierende Gas-Brennwertgeräte



- Sehr leiser Betrieb
- Kleine Abmessung
- Preiswert

MHG MEISTERlinie

Produkthighlights

- **Garantie 15 Jahre* auf den Wärmetauscher**
- **Aluminium-Wärmetauscher mit integrierten Kupferrohrschlangen für Warmwasser und Heizungswasser**
- **Keine besonderen Anforderungen an die Heizungswasseraufbereitung**
- **Für Niedertemperaturbetrieb und Fußbodenheizung geeignet**
- **Schnelle und effiziente Warmwasserversorgung**
- **Kleine Abmessungen**
- **Geringe Wartungskosten**
- **Integriertes Funkmodul für optionale App-Bedienung**
- **Heizungsbedienung optional über Raumgerät oder App möglich (heatapp! / MHG mobil)**
- **Optionale Ferndiagnose durch Fachhandwerker zur präventiven Ausfallsicherung**
- **Für Abgaskomponenten aller gängiger Hersteller zugelassen**
- **Kann problemlos eine Wasserstoff-Beimischung verarbeiten(H2-Ready)**



H_2-Ready | ontracting | App-Steuerung

Maßzeichnung ecoGAS

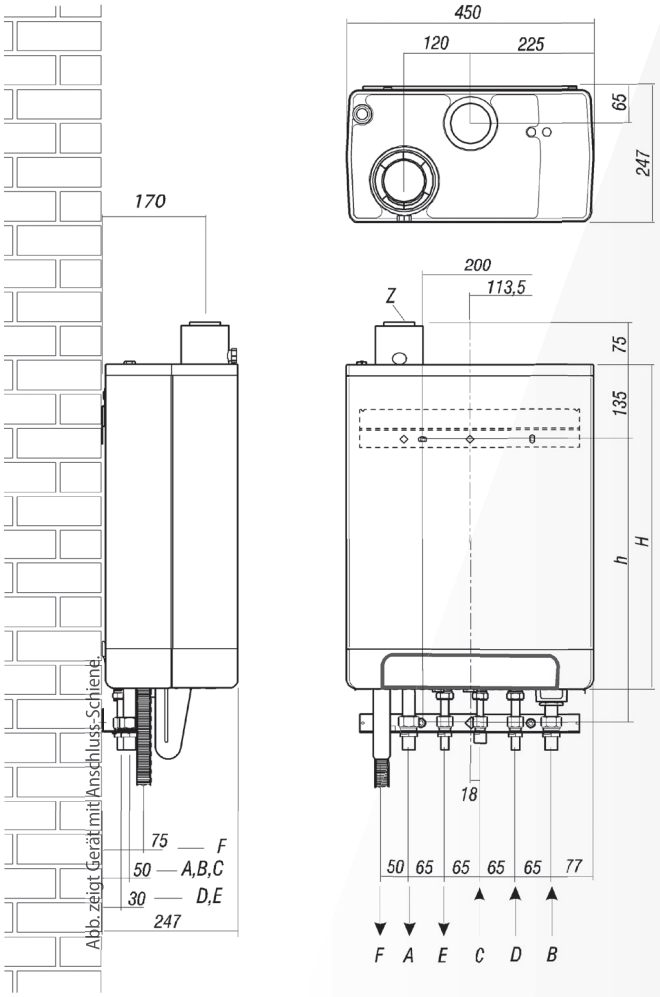

KÜRZEL	BEDEUTUNG
A	Heizungsvorlauf Ø 22 mm
B	Heizungsrücklauf Ø 22 mm
C	Gasanschluss ½"
D	Kaltwasser (Nur ecoGAS Kombi)
E	Trinkwarmwasser (Nur ecoGAS Kombi)
F	Kondensatablauf Ø DN 25 (flexibel)
h	517 mm: 11 und 20 kW Heizleistung 577 mm: 26 kW Heizleistung 637 mm: 30 und 47 kW Heizleistung
H	590 mm: 11 und 20 kW Heizleistung 650 mm: 26 kW Heizleistung 710 mm: 30 und 47 kW Heizleistung
Z	Konzentrischer Abgas-/Zuluftanschluss Ø DN 60/100: 11, 20 und 26 kW Heizleistung Ø DN 80/125: 30 und 47 kW Heizleistung

*) siehe Allgemeine Verkaufsbedingungen MHG **) Entsprechend VDI 2035

Modernste Gas-Brennwerttechnik für Heizung und Warmwassererzeugung

Garantie 15 JAHRE[2]

seit 1927 DEUTSCHE HANDWERKER QUALITÄT

Wer ein neues Haus baut oder einen Altbau energetisch saniert, entscheidet sich oft für eine komfortable und energieeffiziente Gasheizung. Wir zählen zu den Pionieren der Gas-Brennwerttechnik. Unsere Erfahrung und das Know-how spiegeln sich in den modernen Geräten wieder.

Die ecoGAS Gas-Brennwertgeräte basieren auf innovativen und bewährten Komponenten. Sie sorgen für höchste Betriebssicherheit, besonders hohe Wirtschaftlichkeit, ausgezeichnete Energieeffizienz, lange Nutzungsdauer und maximalen Bedienkomfort bei Ihnen zu Hause.

Mit hocheffizientem Brenner ausgerüstet, ist der ecoGAS als reines Heizgerät oder als Kombigerät für Heizung und Warmwassererzeugung erhältlich.

Wärmetauscher für Heizungswasser

Der Wärmetauscher zeichnet sich durch große Kupferleitungen mit einem Querschnitt von 22 mm aus. Sie sorgen für eine äußerst hohe Wärmeleitfähigkeit. Infolgedessen kann eine Fußbodenheizung direkt, auch ohne Wasserweiche und zusätzlicher Pumpe, angeschlossen werden!

Wärmetauscher für Trinkwarmwasser

Der Wärmetauscher hat einen 8 x größeren Kupferrohrquerschnitt als handelsübliche Plattenwärmetauscher. Dadurch wird die höchste Wärmeleitfähigkeit erreicht und Kalkablagerungen verhindert.

Die Trinkwarmwasserbereitung im Brennwertbetrieb sorgt für eine sofortige Bereitstellung von warmen Wasser. Dadurch ergibt sich eine extrem hohe Zapfleistung für all diejenigen, die gerne mal etwas länger duschen.

Die Möglichkeit eines Anschlusses einer thermischen und einer zeitlich gesteuerten Zirkulationspumpe erleichtert die Verteilung des Trinkwarmwassers in den Rohrleitungen für maximalen Warmwasserkomfort. Es wird kein 3-Wege-Umschaltventil benötigt, da die ecoGAS-Geräte keinen externen Speicher benötigen.



Technische Daten

	Bezeichnung	Artikel-Nr.	Heiz-belastung (Hs)	TWW-Belastung (Hs)	Effizienzklasse Heizung ($A^{+++} \rightarrow D$)	Effizienzklasse Warmwasser ($A^{+} \rightarrow F$)	Abgas-Anschluss
Heizgerät	ecoGAS 11	56.30000-9020	11 kW	-	A	-	DN 60/100
	ecoGAS 18	56.30000-9022	20 kW	-	A	-	DN 60/100
	ecoGAS 24	56.30000-9025	26 kW	-	A	-	DN 80/125
	ecoGAS 30	56.30000-9026	30 kW	-	A	-	DN 80/125
	ecoGAS 45	56.30000-9028	47 kW	-	A	-	DN 80/125
Kombizgerät	ecoGAS 18/24	56.30000-9062	20 kW	25 kW	A	A	DN 60/100
	ecoGAS 24/28	56.30000-9065	26 kW	32 kW	A	A	DN 80/125
	ecoGAS 30/36	56.30000-9066	30 kW	36 kW	A	A	DN 80/125
	ecoGAS 45/36	56.30000-9068	47 kW	36 kW	A	A	DN 80/125

Intercal Wärmetechnik GmbH & Co. KG
im Seelenkamp 30 · 32791 Lage
FON 05232 60 02-0
MAIL verkauf@intercal.de
www.intercal.de



Änderungen und Irrtümer aller Angaben sind vorbehalten. Abbildungen können abweichen. · · Stand 11.2026